# Dreiklang-Gong

Elektronischer Dreiklang- Gong mit Klang-und Lautstärkeregler

**ZGO - 03**
für Serie HT 88..

Das Modul benötigt eine zusätzliche permanente Spannung von 10V= an Klemme B.
Der elektronische Gongruf kann als Haupt-und Nebensignal im Haustelefon geschaltet werden. Der Rufton ist in Lautstärke und Klangfarbe individuell einstellbar. Der Tonrufübertrager liegt dieser Baugruppe bei.

**Montagehinweis**

Das ZGO-03 in das Wandkastenunterteil einrasten und den Lautsprecher leicht in die Chassis eindrücken.

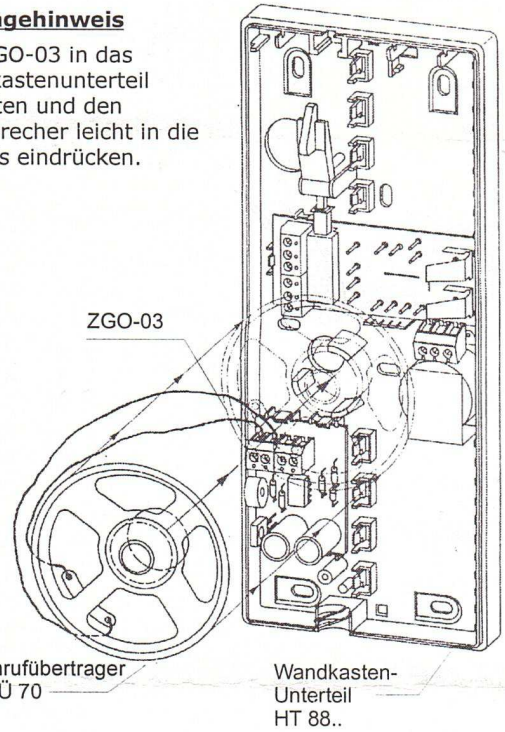


## HT 8801/..02 mit **NV 800, NV 810, NV 801**

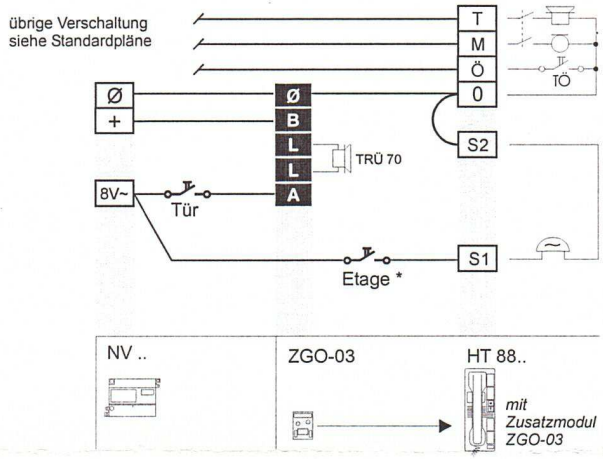


* nicht bei NV 810

## HT 8806 mit **NV 806**

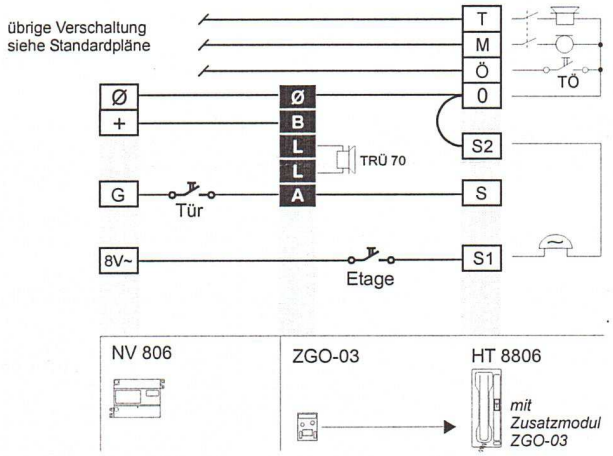


## HT 8802 + GV 8802 mit **NV 806**

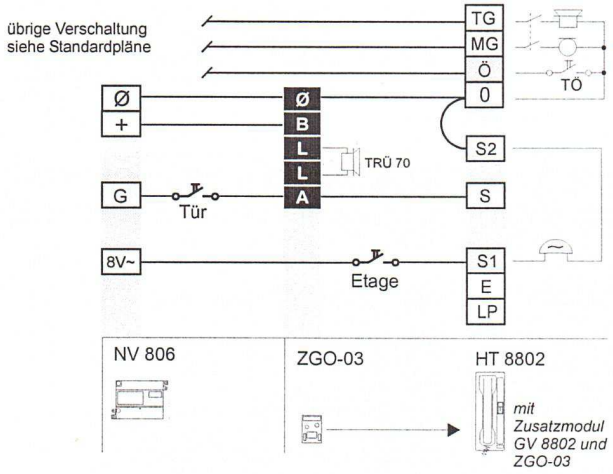


Technische Änderungen vorbehalten

| | |
|---|---|
| *Blatt* | ZGO-03 |
| *Bearb.* | W. Arens / 09.02 |
| *Gepr.* | D. Baird |

**balcom electronic GmbH** • Albaumer Str. 33 • 57399 Kirchhundem
Tel.: 0 27 23-71 65-0 • Fax: 0 27 23-7165-29 • www.balcom-electronic.de